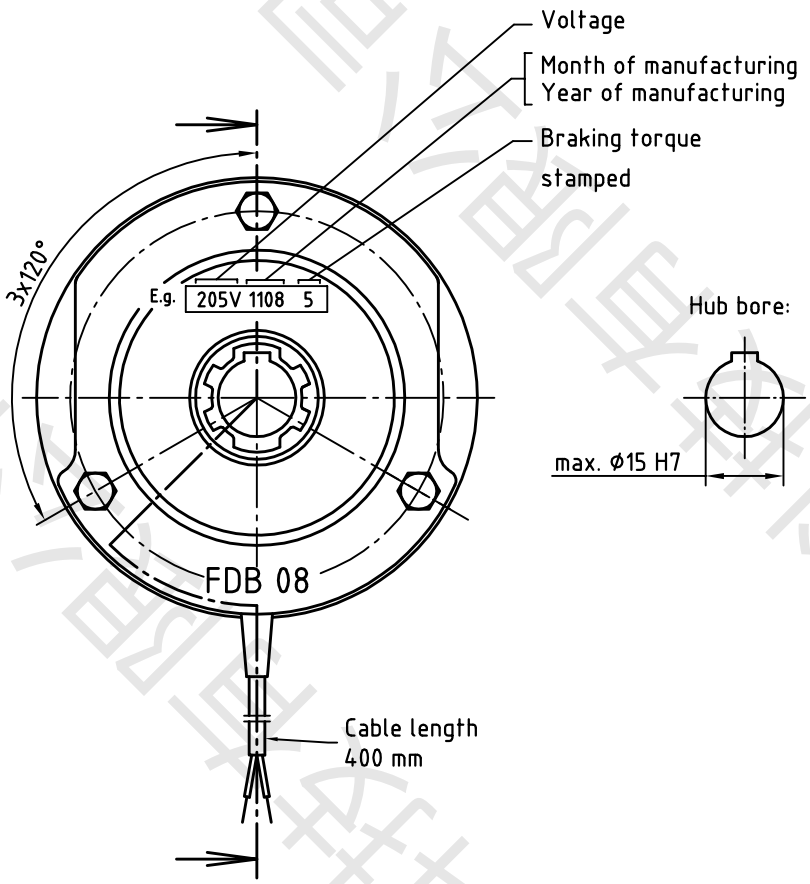

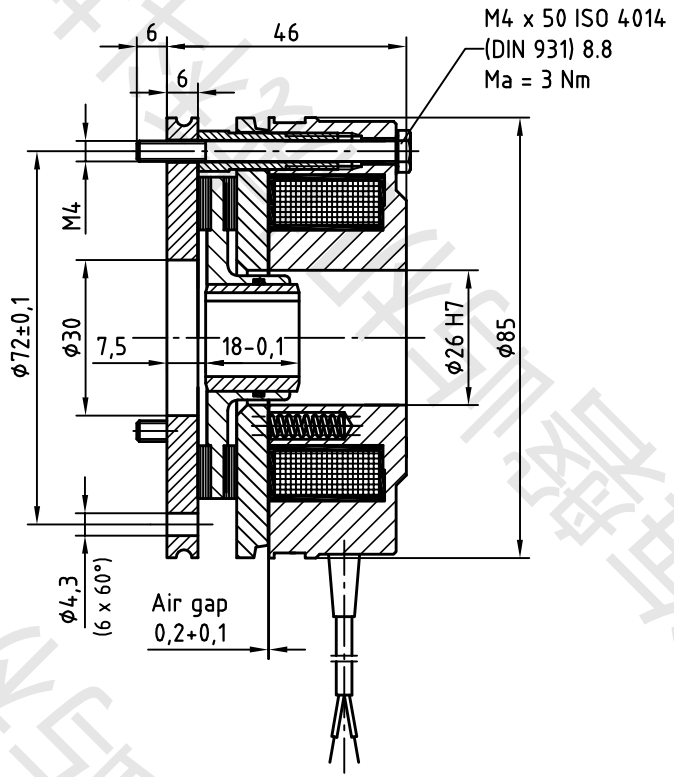

Technical features:

Voltage (VDC)	Braking torque (Nm)	Number of springs	Power (W)	Size
205	2	3	22	FDB 08
	3	4		
	3,5	5		
	5	7		

			Oberfläche	Ma˙stab 1:1	Position – Menge –
				–	–
	Datum	Name		Fail safe brake FDB 08 F	
Bearb.	28.11.2008	Grebe			
Gepr.	28.11.2008	Möller		IP 54	
Norm					
PRECIMA Magnettechnik				FDB 08	Blatt –
Zust.	Änderungen	Datum	Name	Dateiname FDB08.dwg	Bl

Für diese technische Unterlage behalten wir uns alle Rechte vor
All rights reserved